ЩИТКИ РАСПРЕДЕЛИТЕЛЬНЫЕ
СЕРИИ ЩОМ, ЩУР

ПРОМИРА

просто профессионально

XXX -X - XX -X -XX/XX XX-XX -XX

Условное обозначение типа щитка:
ЩОМ щиток распределительный;
ЩУР щиток учетно-распределительный;
ЯТП щиток с понижающим трансформатором;

Исполнение по типу установки:
Н навесное;
У утопленное;

Количество модулей в щитке;

Исполнение материала корпуса:
М металл;
П пластик;

Номинальный ток вводного аппарата щитка, А

Количество отходящих аппаратов

Наличие или отсутствие места под счетчик

Степень защиты оболочки по ГОСТ 14254:
21 IP21
31 IP31
54 IP54
65 IP65

Вид климатического исполнения по ГОСТ 15150-69

Щитки распределительные предназначены для распределения электрической энергии, нечастых оперативных включений и отключений электрических цепей, защиты от перегрузок и токов короткого замыкания осветительных сетей трехфазного переменного тока напряжением 380/220В частотой 50Гц.

Щитки ЩОМ, ЩУР классифицируются по количеству отходящих линий, наличию/отсутствию аппаратов защиты (на вводе и линейных группах), исполнению (навесное / утопленное), степени защиты (типоисполнения представлены в таблице 1).

Щиток каждого типоисполнения комплектуется автоматическими выключателями на Din-рейку (по желанию заказчика – других модификаций), аппаратами дифференциальной защиты (УЗО, АД и др.), номинальные токи расцепителей которых оговариваются при заказе.

Крепление щитков к основанию, в зависимости от исполнения и степени защиты:
- через отверстие в задней стенке;
- распорными болтами с боковых сторон;
- при помощи наружных лап для крепления

Соответствуют ТУ ВУ **691390594.001-2012**.

Примечание: По желанию заказчика, осветительные щитки серий ЩОМ, ЩУР, ЯТП могут быть изготовлены с другим количеством отходящих линий, с использованием дополнительной аппаратуры, в связи с чем габаритные размеры этих щитов могут быть изменены.

Таблица1. Основные параметры щитков распределительных серии ЩОМ, ЩУР.

Условное обозначение щитка	Схема щитка (номер рисунка)	Номинальный ток щитка, А	Номинальный ток вводного аппарата, А	Отходящие линии		Габаритные размеры (номер рисунка)	Масса не более, кг
				Количество аппаратов	Номинальные токи аппаратов		
Щитки распределительные							
ЩОМ-Н(У)-12М-/12 -31УХЛ4	1.1	63	-	12	10;16;25	2.1	9.0
ЩОМ-Н(У)-24М-/24-31УХЛ4	1.2	100	-	24		2.2	12.0
ЩОМ-Н(У)-36М-/36-31УХЛ4	1.3	100	-	36		2.3	15.0
ЩОМ-Н(У)-48М-/48 -31УХЛ4	1.4	100	-	48		2.4	20.0
ЩОМ-Н(У)-54М-/54 -31УХЛ4	1.5	100	-	54		2.5	30.0
ЩОМ-Н(У)-72М-/72 -31УХЛ4	1.6	100	-	72		2.6	40.0
ЩОМ-Н(У)-12М-63/9-31УХЛ4	1.7	63	63	9	6,0;10;16;25	2.1	9.0
ЩОМ-Н(У)-24М-63/21-31УХЛ4	1.8	63	63	21		2.2	12.0
ЩОМ-Н(У)-36М-63/30 -31УХЛ4	1.9	63	63	30		2.3	15.0
ЩОМ-Н(У)-48М-100/42-31УХЛ4	1.10	100	100	42		2.4	20.0
ЩОМ-Н(У)-54М-100/48 -31УХЛ4	1.11	100	100	48		2.5	30.0
ЩОМ-Н(У)-72М-100/65-31УХЛ4	1.12	100	100	65		2.6	40.0
Щитки учетно-распределительные							
ЩУР-Н(У)-12М-63/9-Сч-31УХЛ4	1.13	63	63	9	16;25;40	2.7	10.0
ЩУР-Н(У)-30М-63/21-Сч-31УХЛ4	1.14	63	63	21		2.8	20.0
ЩУР-Н(У)-48М-100/42-Сч-31УХЛ4	1.15	100	100	42		2.9	30.0
Щиток с понижающим трансформатором							
ЯТП-Н(У)-12М-24/2-31 УХЛ4	1.16	16.0	16.0	2.0	6,3;10;16;25	2.10	9.0

Условия эксплуатации:

- высота установки над уровнем моря - не более 1000м;
- окружающая атмосфера должна быть взрывобезопасной, пожаробезопасной, не содержащей токопроводящей пыли, агрессивных газов и паров в концентрациях, снижающие параметры изделия (ГОСТ 15150-69)

Комплектность поставки:

- щитки распределительные серии ЩОМ, ЩУР, в количестве и по номенклатуре согласно заказа, партию щитков, отправляемых в один адрес и по одному сопроводительному документу, допускается комплектовать одним экземпляром паспорта;
- ключи к замкам дверей (1шт. на каждый замок)
- паспорт.

Примечание: счётчиками электроэнергии щитки комплектуются по требованию заказчика; счётчики электроэнергии поставляются отдельно от щитков, т.к. в соотвествии с СТБ ГОСТ Р 51778-2001 п.п. 6.13.4 “Если в щитках предусмотрена установка счётчиков, то во избежании их повреждения при транспортировании они должны быть упакованы отдельно от щитков”.

Схемы щитков распределительных серии ЩОМ, ЩУР

Рис. 1.1

ЩОМ-Н(У)-12М-/12 -31УХЛ4

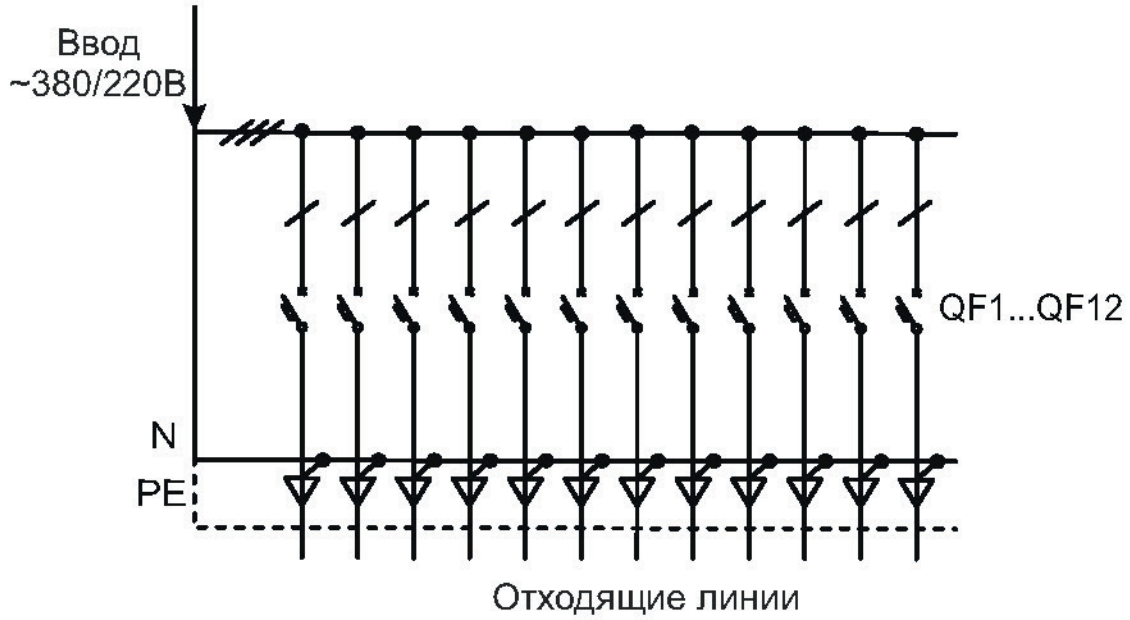

Рис. 1.2

ЩОМ-Н(У)-24М-/24-31УХЛ4

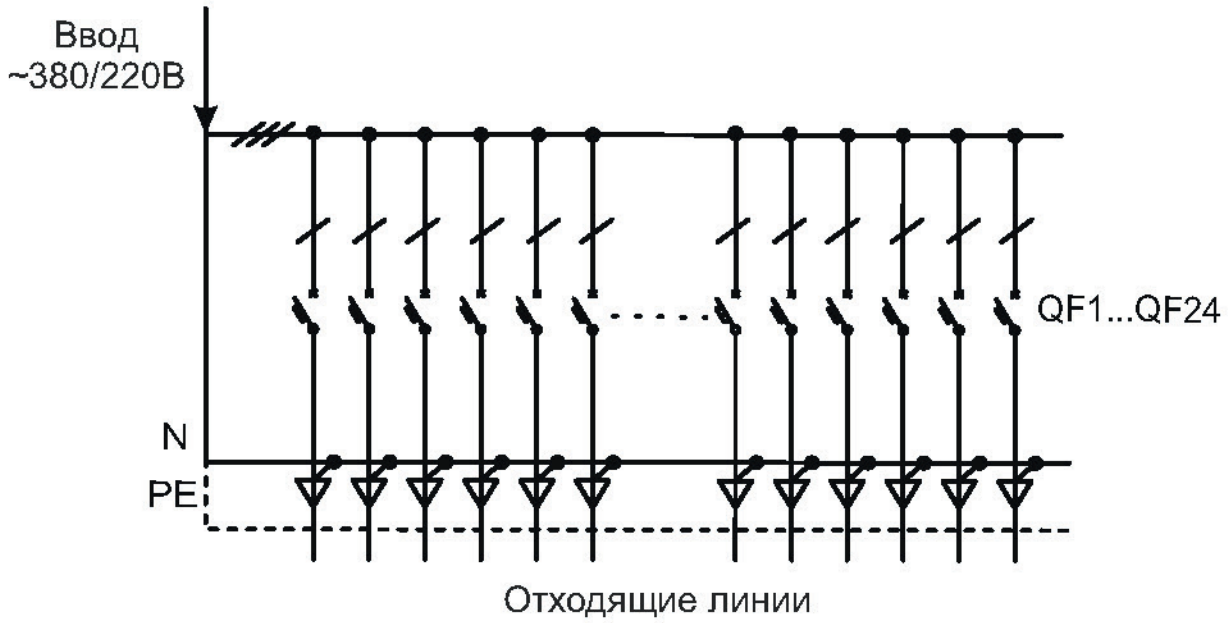

Рис. 1.3

ЩОМ-Н(У)-36М-/36-31УХЛ4

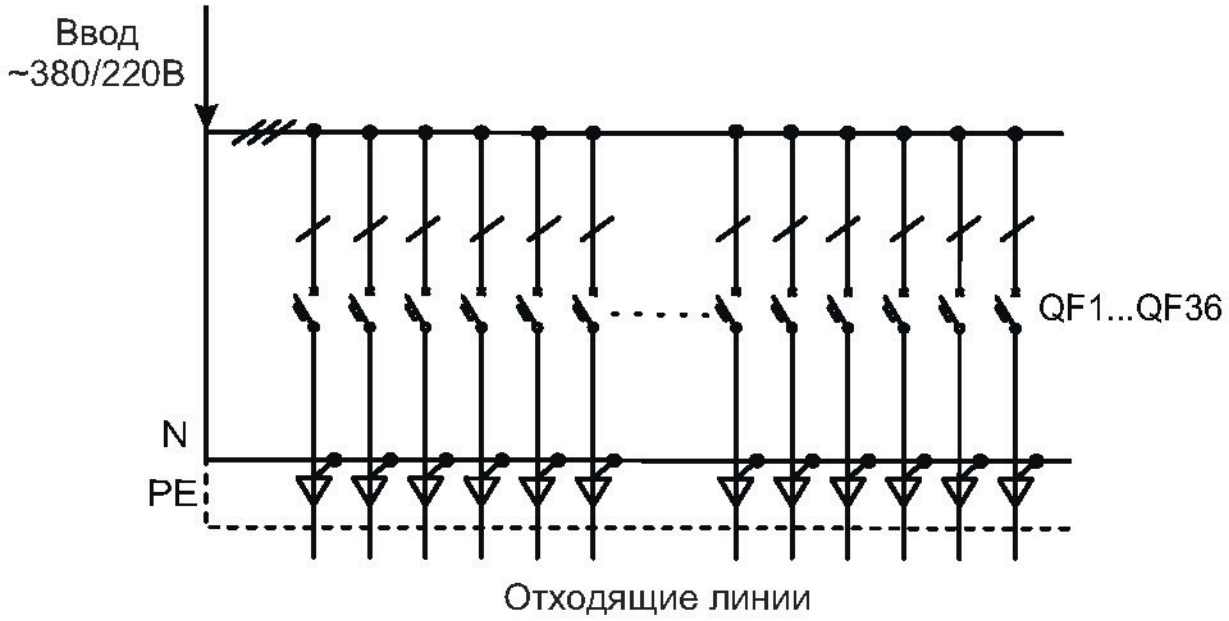

Рис. 1.4

ЩОМ-Н(У)-48М-/48 -31УХЛ4

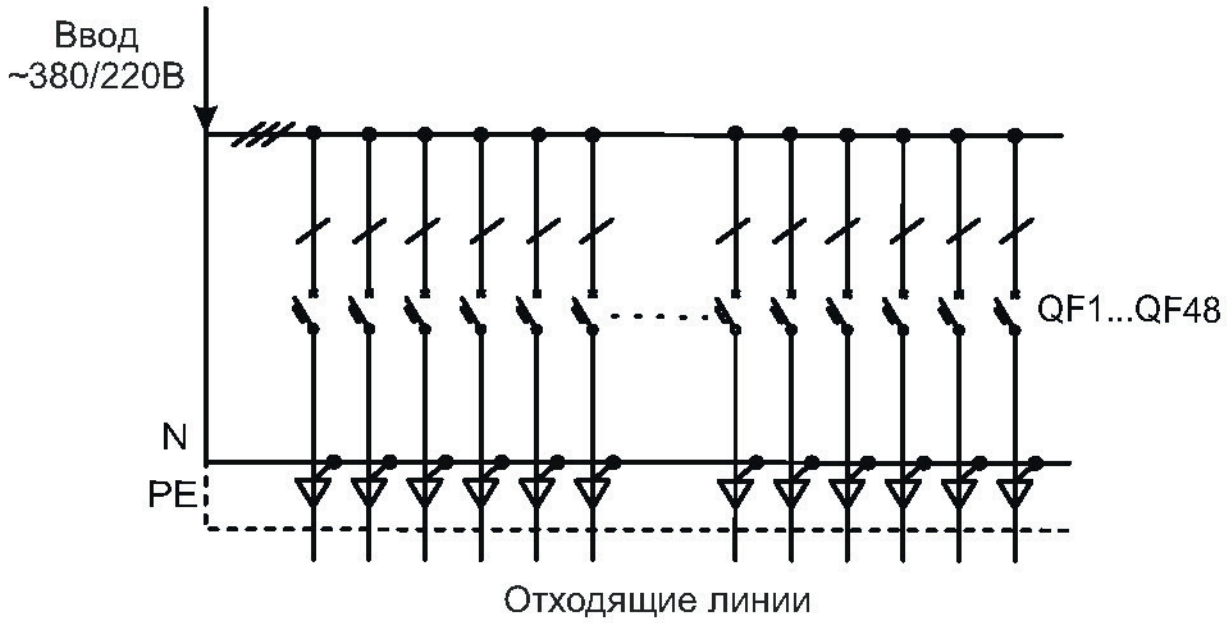

Рис. 1.5

ЩОМ-Н(У)-54М-/54 -31УХЛ4

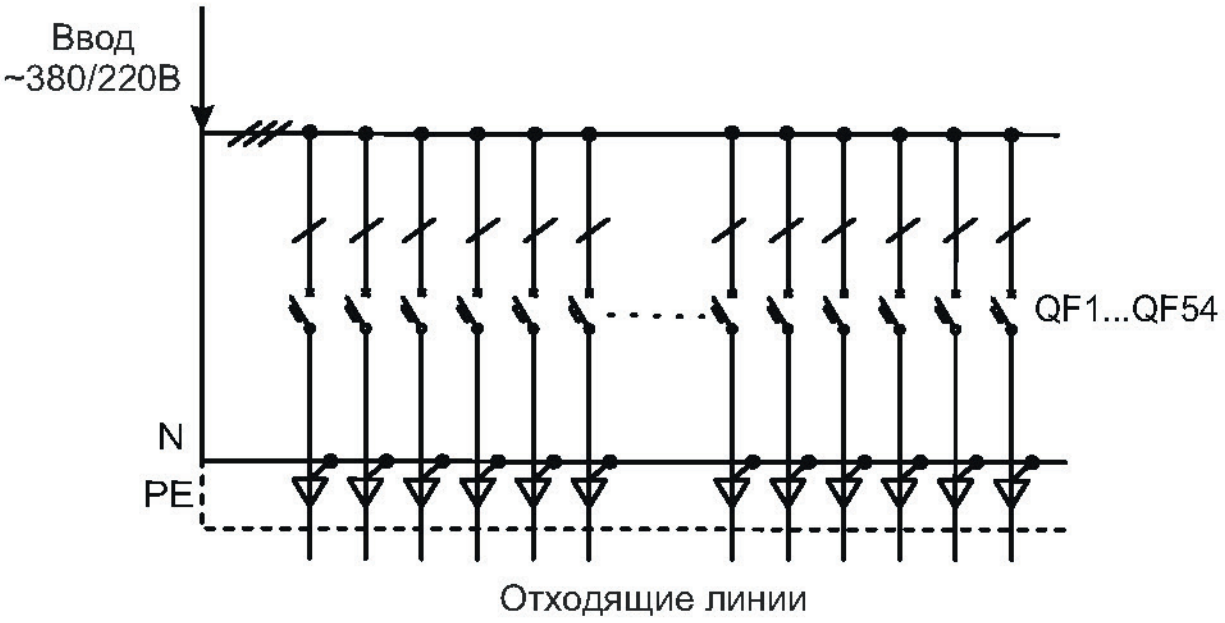

Рис. 1.6

ЩОМ-Н(У)-72М-/72 -31УХЛ4

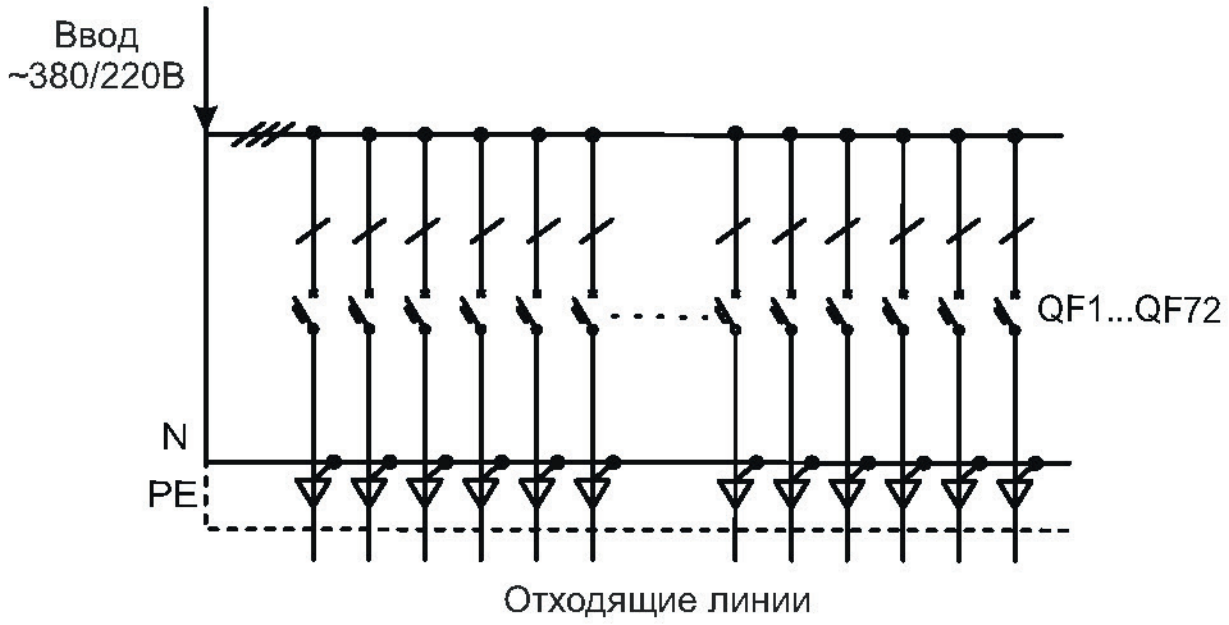

Рис. 1.7

ЩОМ-Н(У)-12М-63/9-31УХЛ4

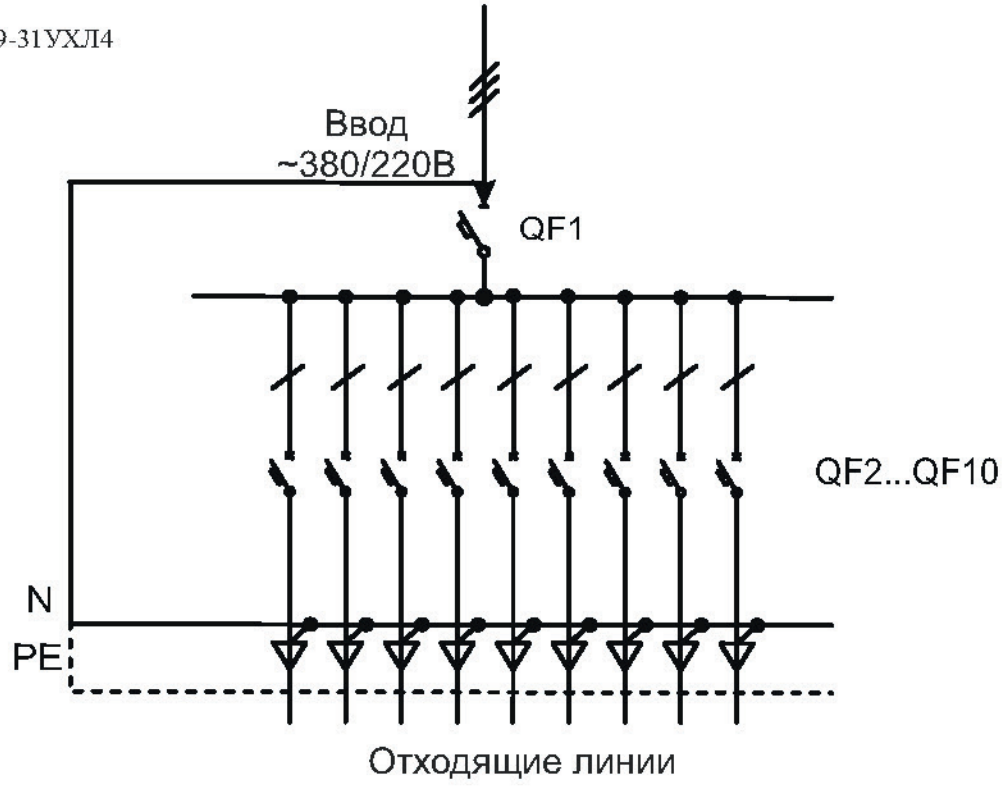

Рис. 1.8

ЩОМ-Н(У)-24М-63/21-31УХЛ4

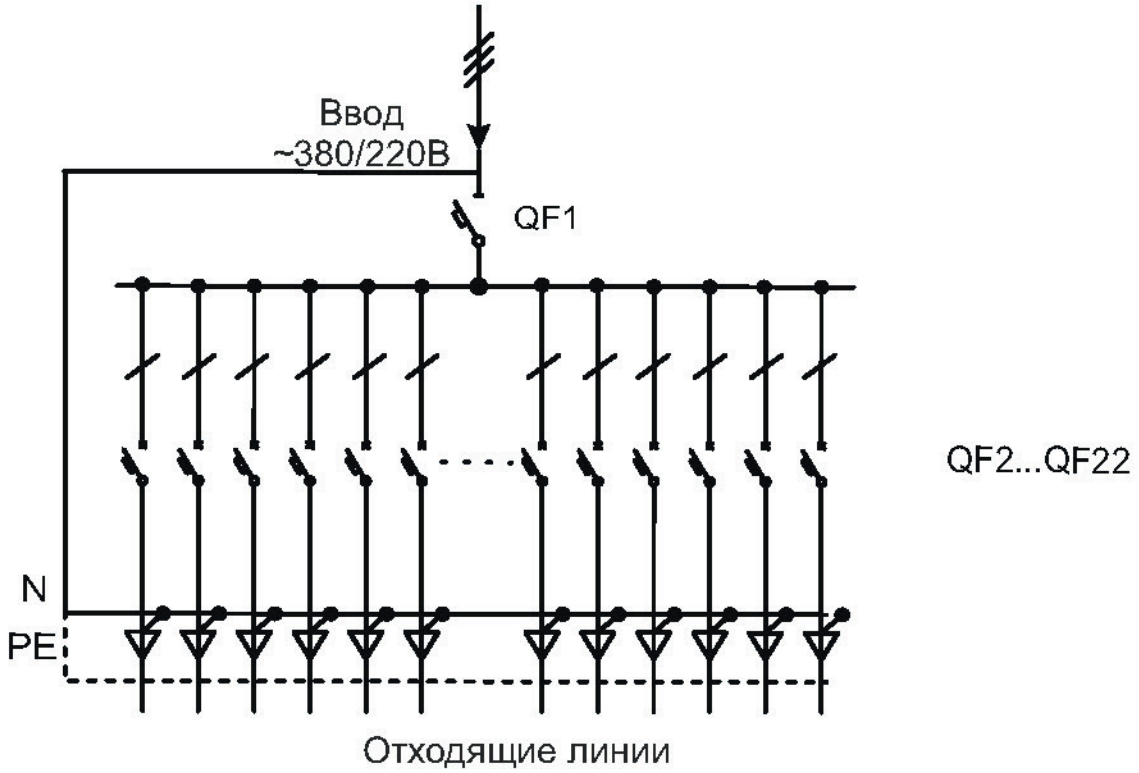

Рис. 1.9

ЩОМ-Н(У)-36М-63/30 -31УХЛ4

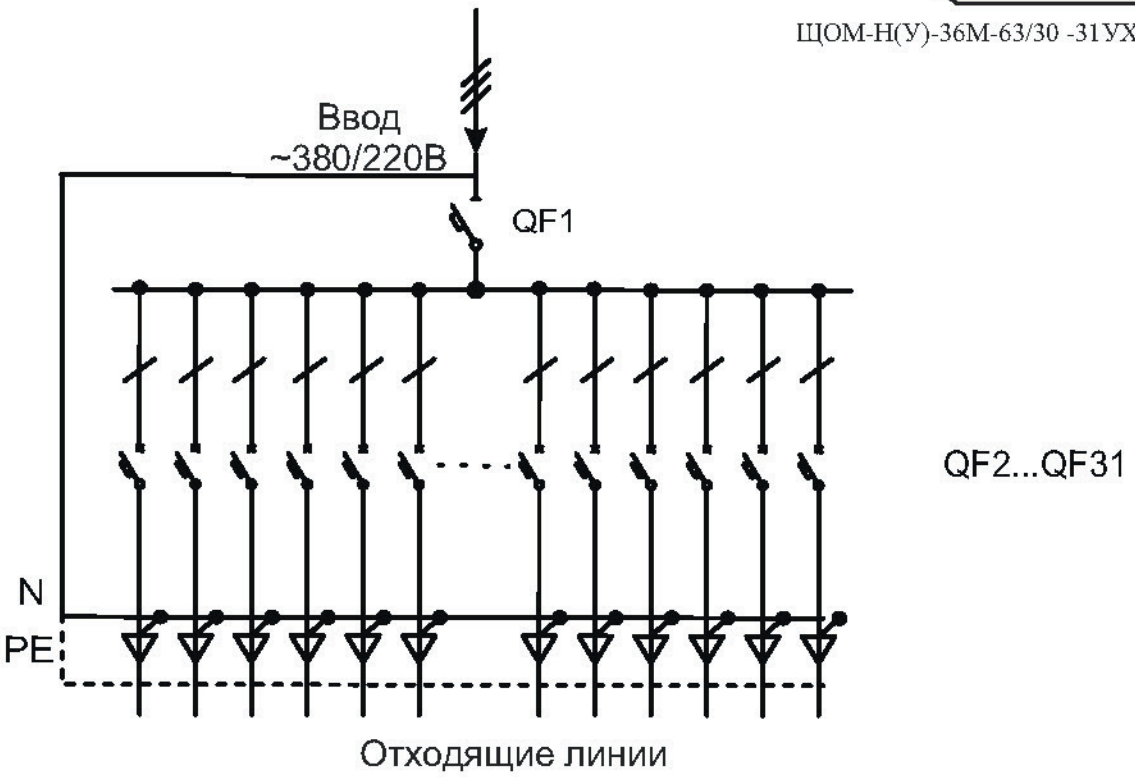

Рис. 1.10

ЩОМ-Н(У)-48М-100/42-31УХЛ4

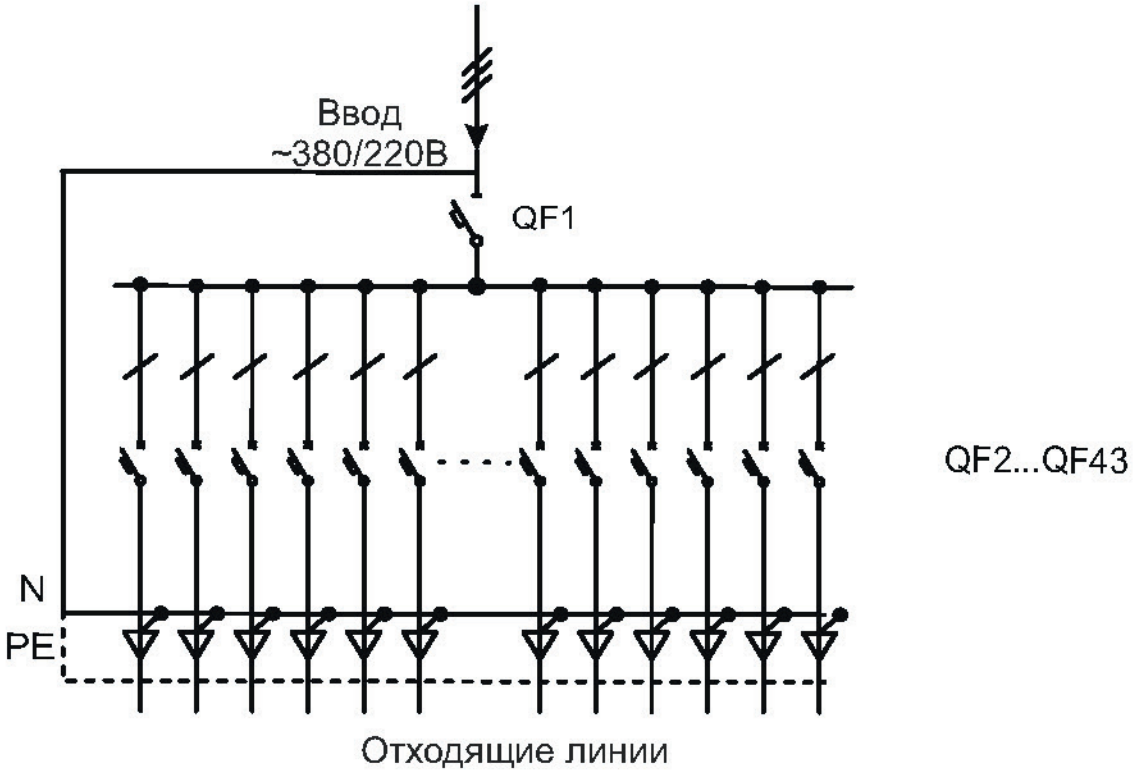

Рис. 1.11

ЩОМ-Н(У)-54М-100/48 -31УХЛ4

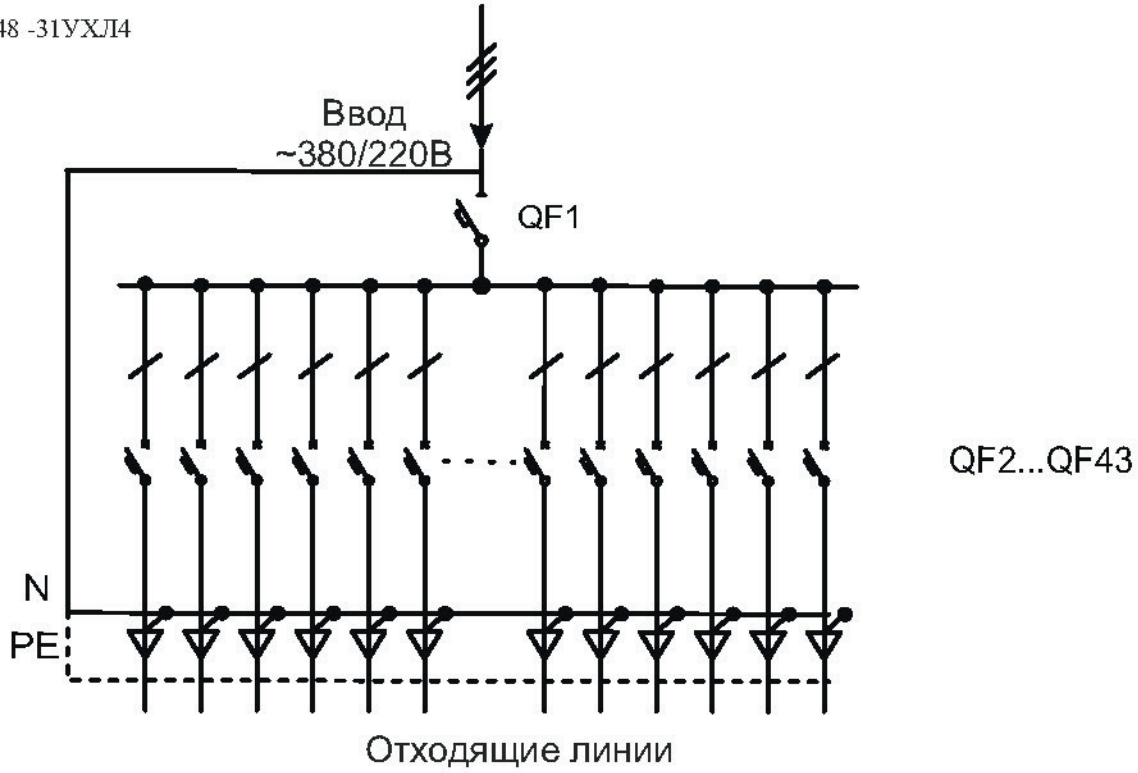

Рис. 1.12

ЩОМ-Н(У)-72М-100/65-31УХЛ4

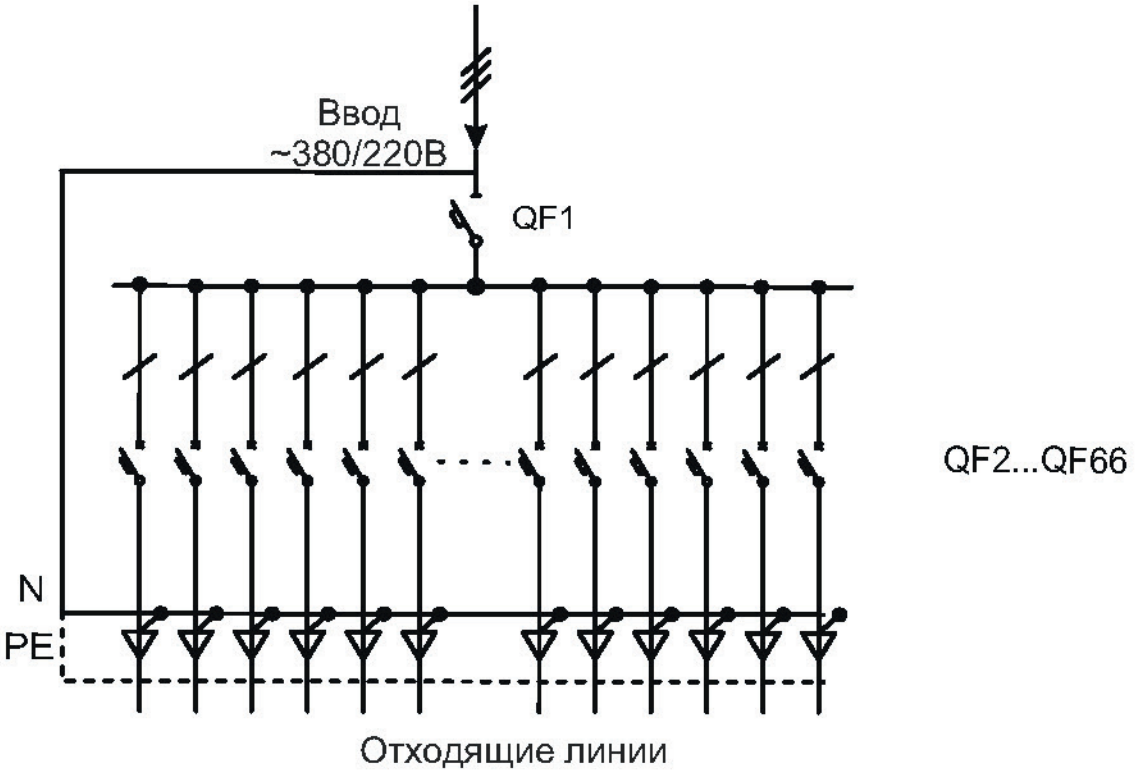

Рис. 1.13

ЩУР-Н(У)-12М-63/9-Сч-31УХЛ4

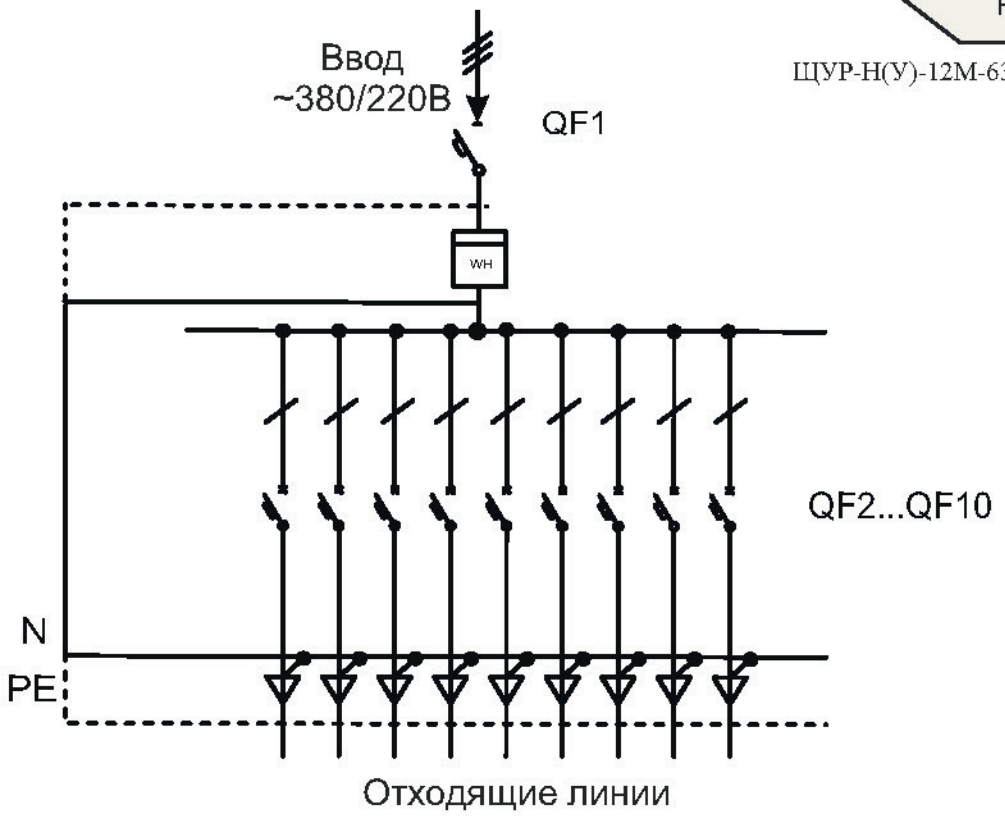

Рис. 1.14

ЩУР-Н(У)-30М-63/21-Сч-31УХЛ4

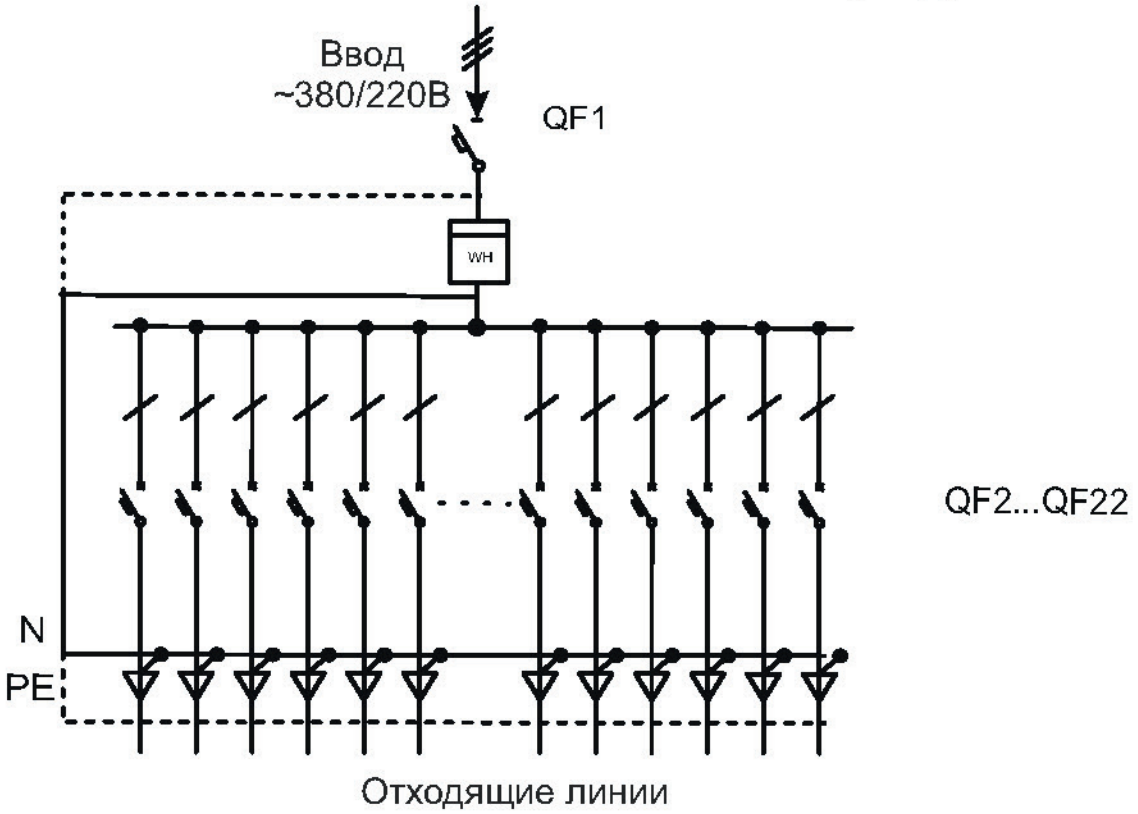

Рис. 1.11

ЩУР-Н(У)-48М-100/42-Сч-31УХЛ4

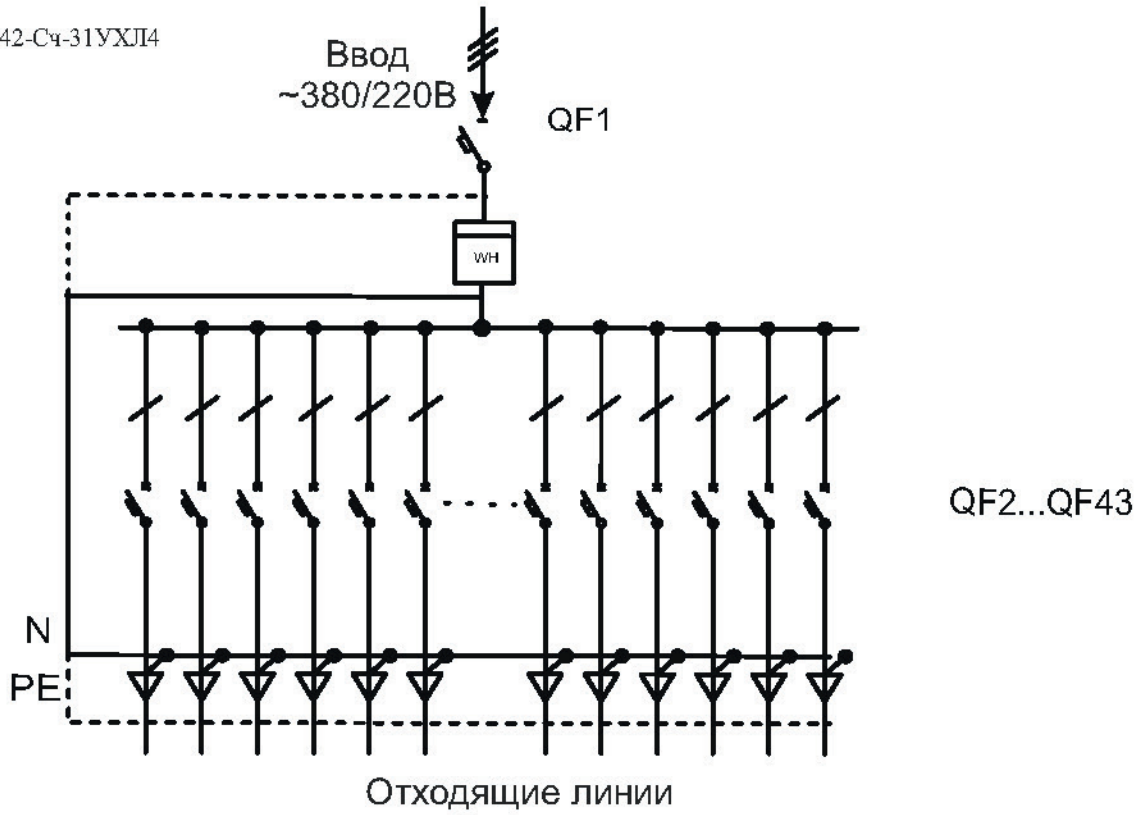

Рис. 1.12

ЯТП-Н(У)-12М-24/2-31 УХЛ4

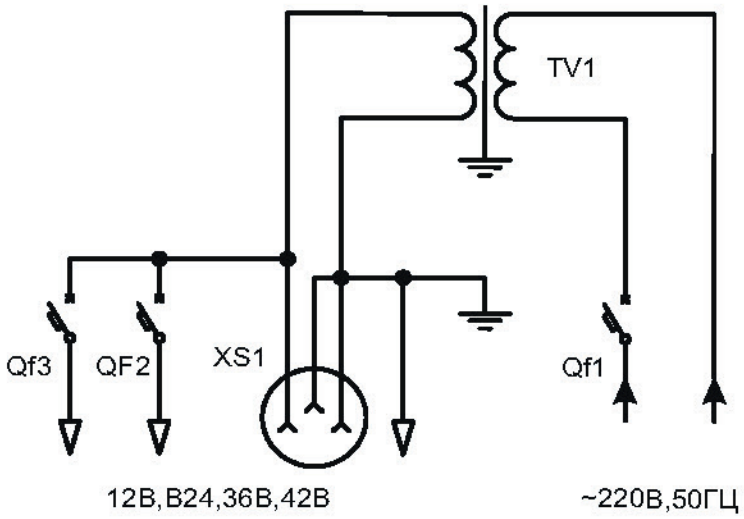

Внешний вид и габариты щитков распределительных серии ЩОМ, ЩУР

Рис. 2.1

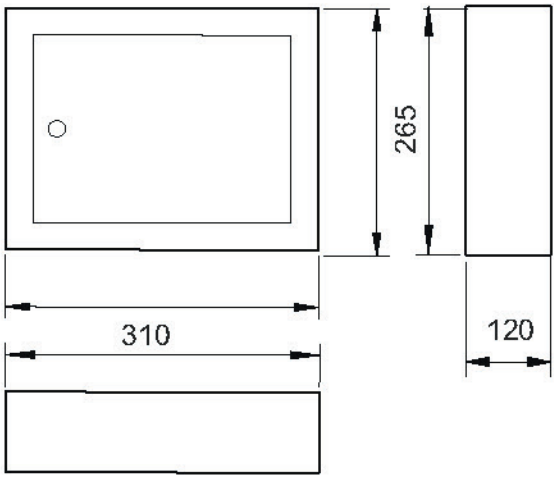

Рис. 2.2

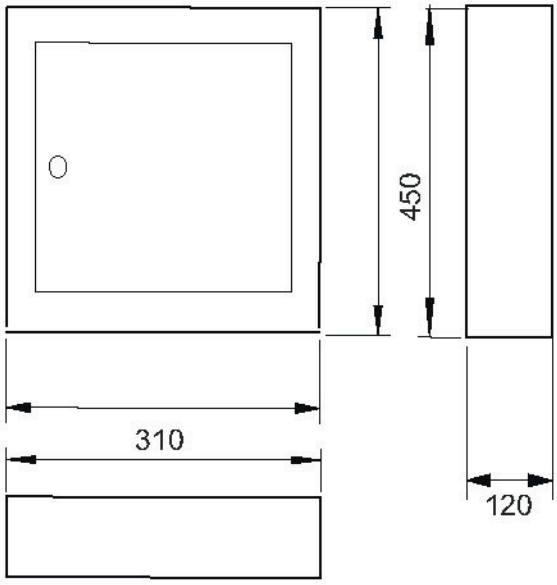

Рис. 2.3

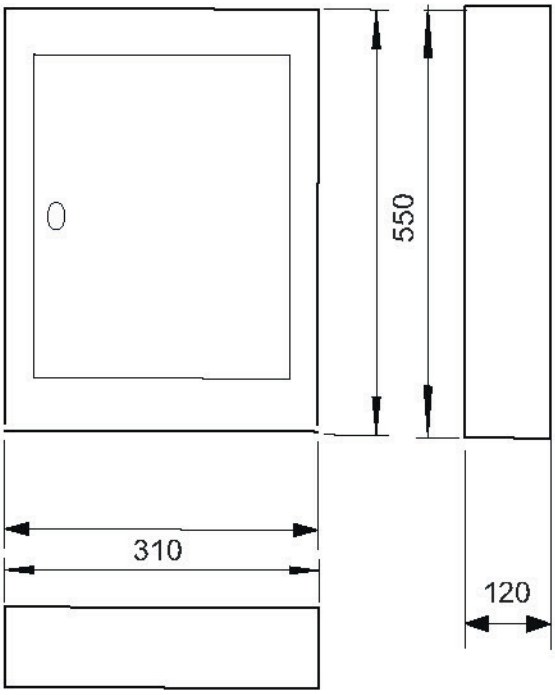

Рис. 2.4

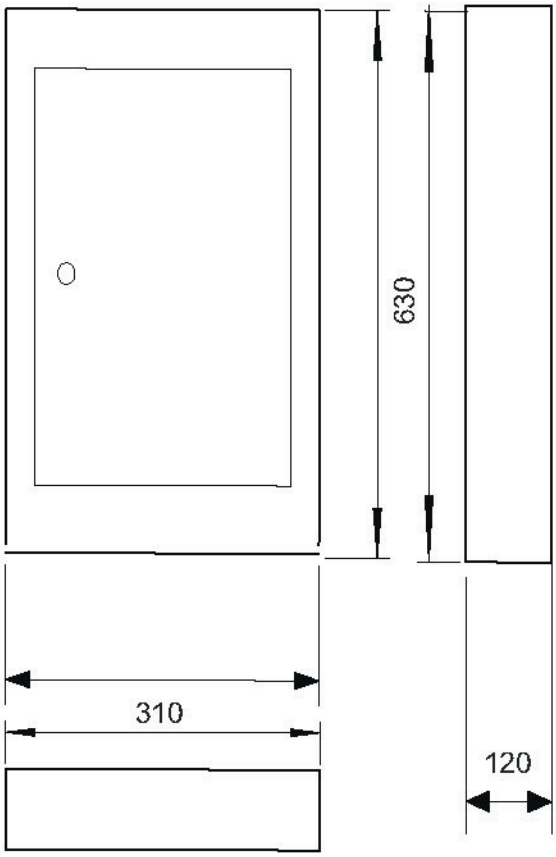

Рис. 2.5

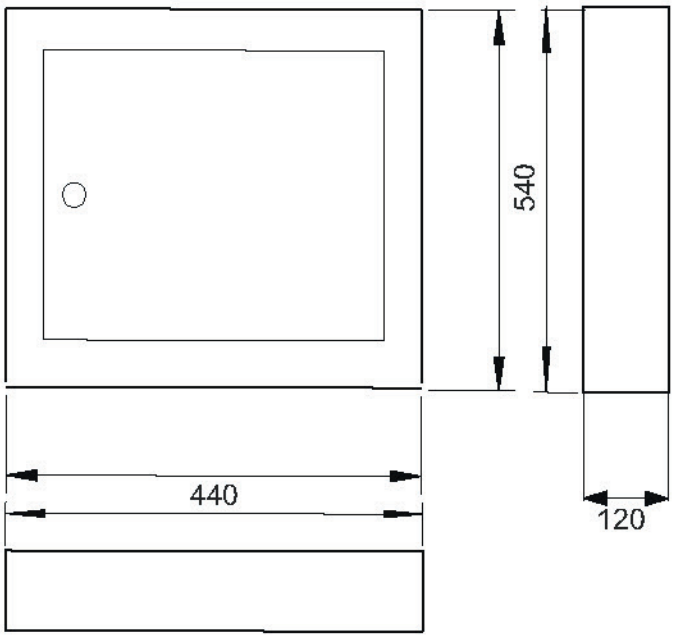

Рис. 2.6

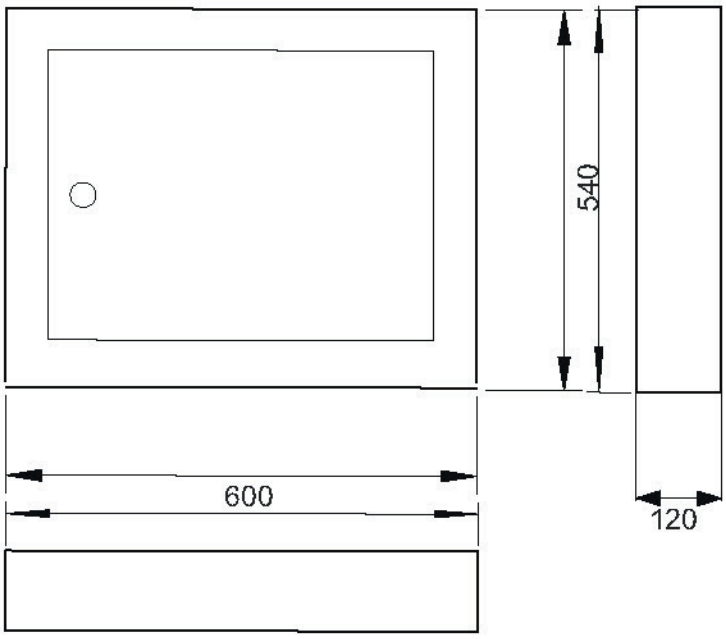

Рис. 2.7

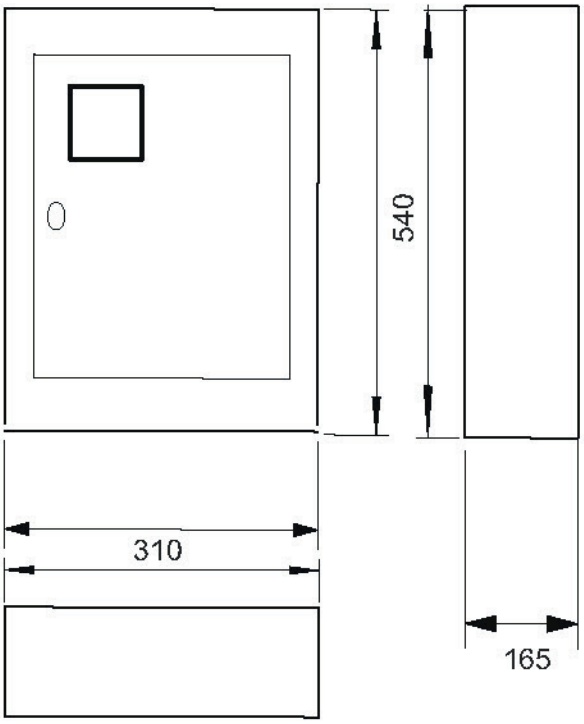

Рис. 2.8

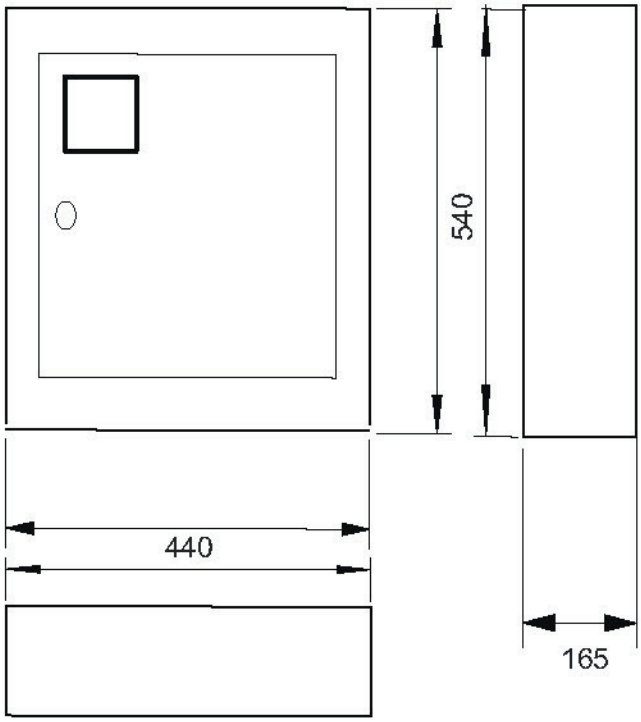

Рис. 2.9

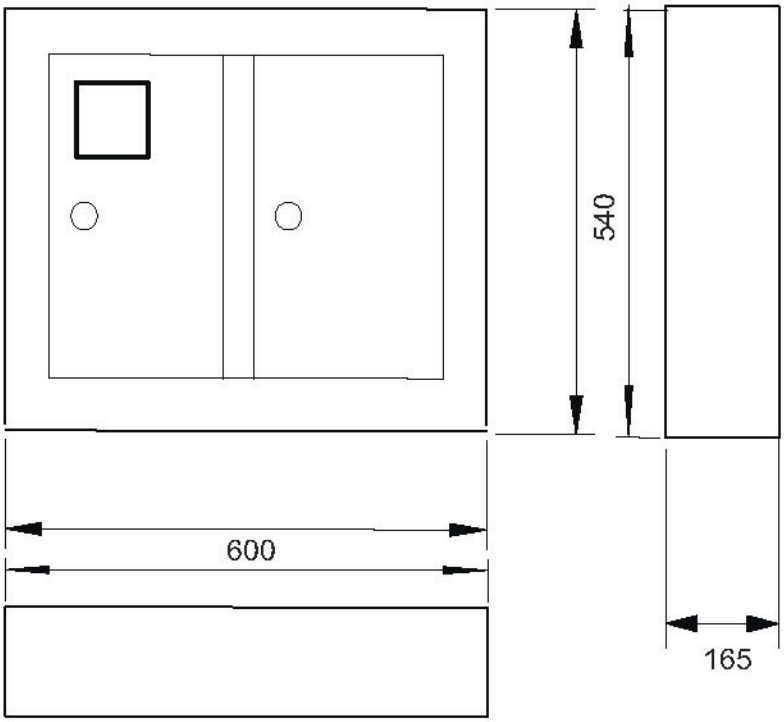
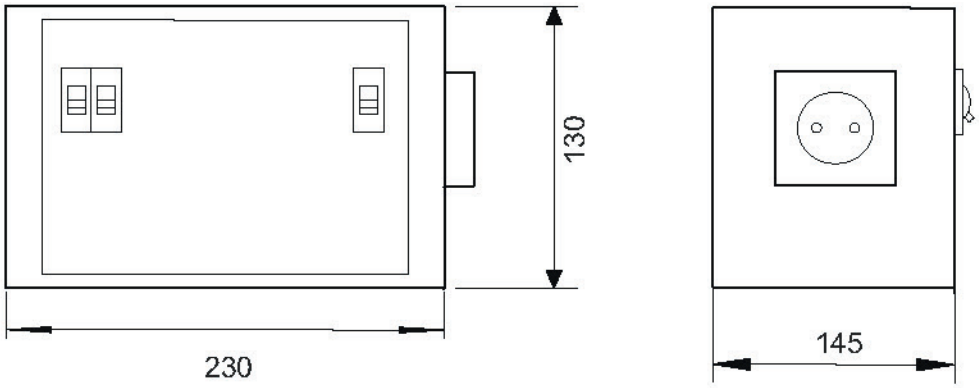
Рис. 2.10